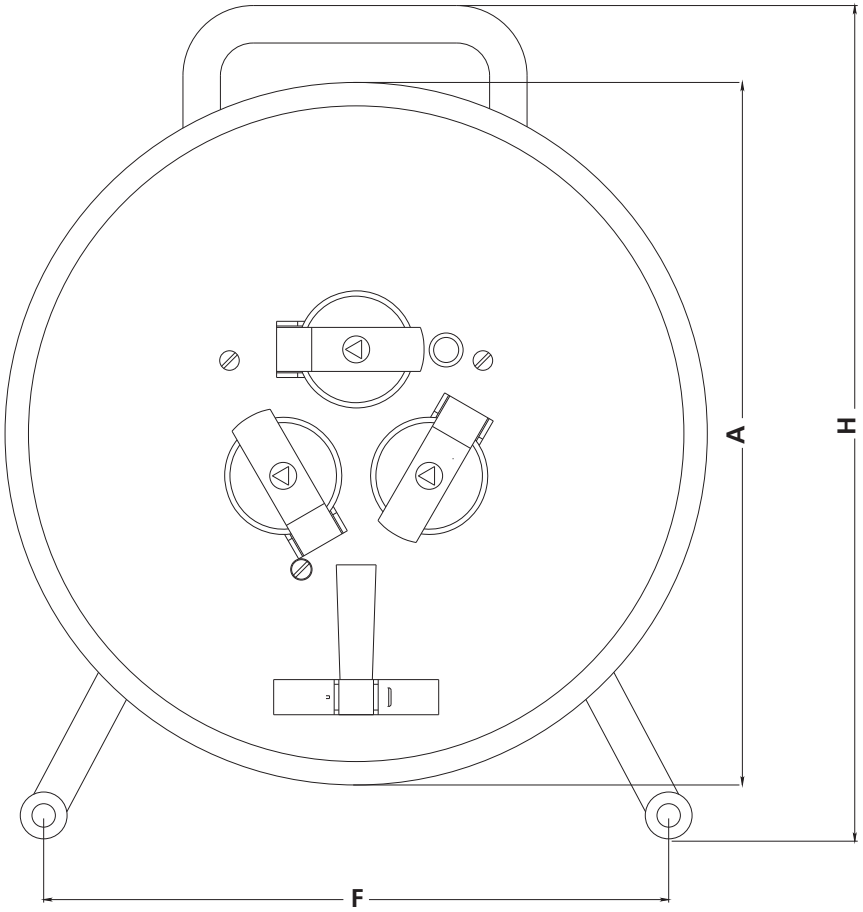

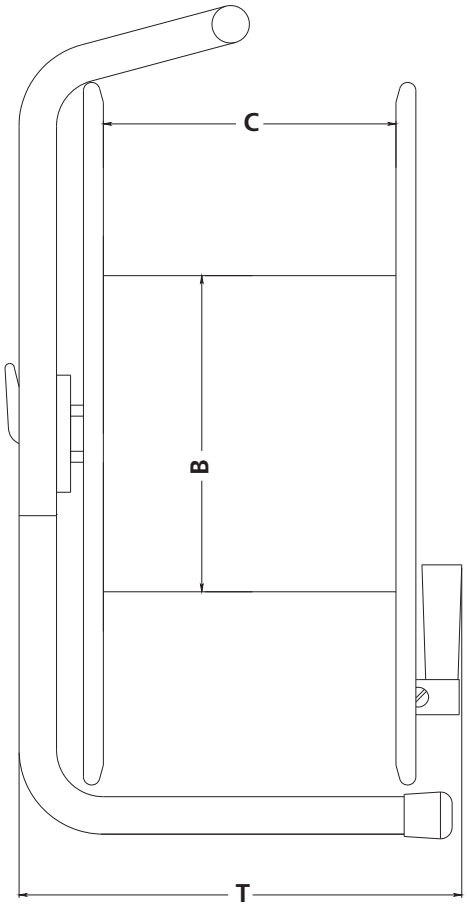

IT 240.S0

Kunststoff-Kabeltrommel,ohne Kabel,
mit durchgehender Frontscheibe
und kleinem Kern.

Bestellnummer	**Gewicht**
210 01 000 000	1.60 kg 3.50 lb

Maße in mm/inch

A: 240 / 9,45	**F:** 240 / 9,45
B: 135 / 5,31	**H:** 315 / 12,4
C: 125 / 4,92	**T:** 200 / 7,87

Schill GmbH & Co. KG
Bruckstr. 44
70734 Fellbach/Germany

Tel.: +49 (0) 711 57 88 07-0
Fax: +49 (0) 711 57 88 07-44
info@schill.de
www.schill.de

Änderungen vorbehalten